Sparex
Your 1st choice

KIT SUPPORTI A CARRELLO PER SMONTAGGIO TRATTORI

MANUALE D' USO

IT

SOMMARIO

SEZIONE I INTRODUZIONE

1.0 KIT SUPPORTI A CARRELLO PER SMONTAGGIO TRATTORI 1

SEZIONE II MANUALE DI SICUREZZA

2.0 AVVERTIMENTI 1

2.1 CAPIRE LE AVVERTIMENTI 1

2.2 ISTRUZIONI DI SICUREZZA 2

SEZIONE III INFORMAZIONI E SPECIFICAZIONI

3. 0 PRESENTAZIONE PRODOTTO 2

3. 1 SPECIFICAZIONI 2

SEZIONE IV INSTALLAZIONE

4.0 INSTALLAZIONE BINARIO 3

4.1 INSTALLAZIONE CAVALETTI 3

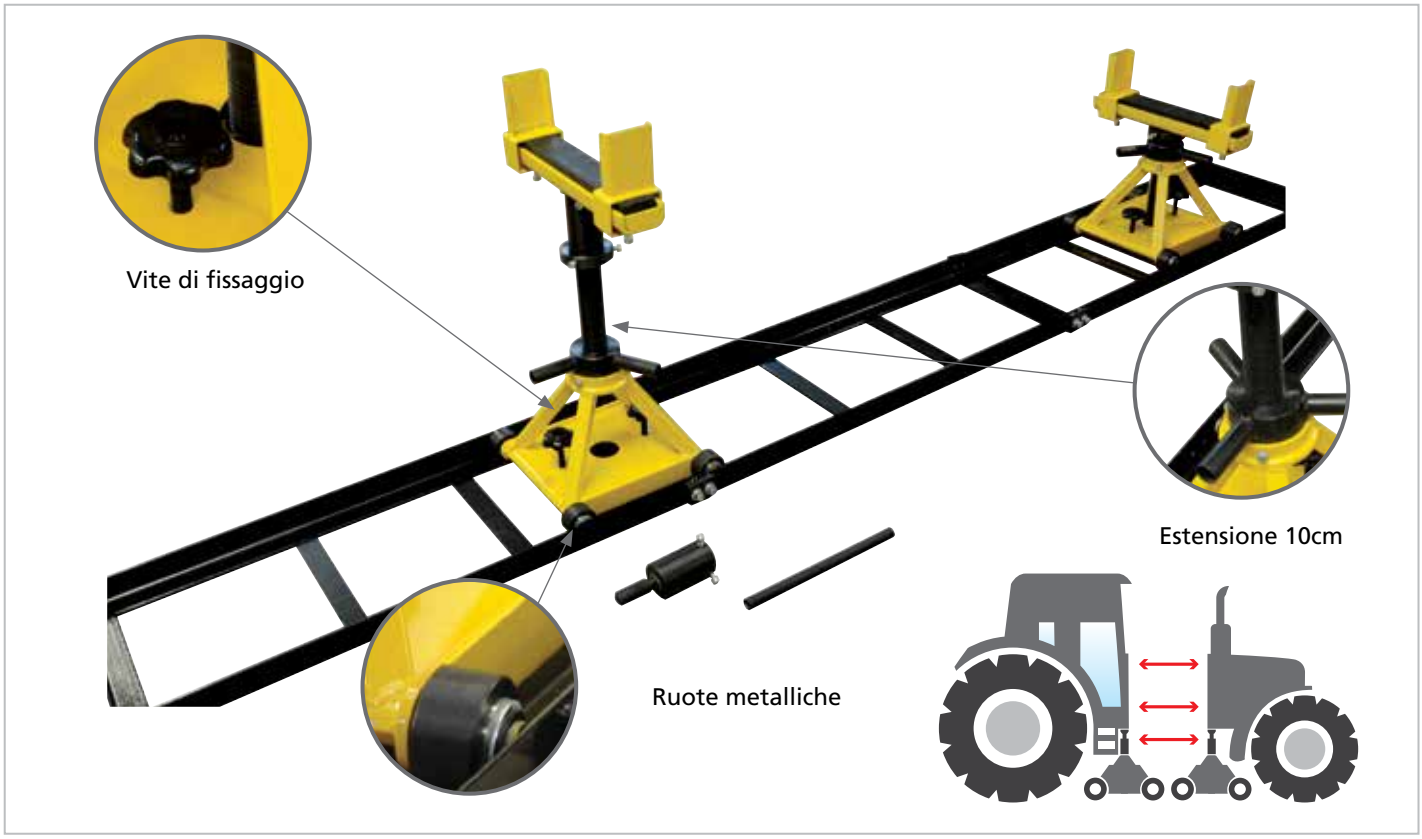

I pezzi di ricambio Sparex non sono fabbricati dal costruttore di origine. Il nome, i riferimenti e le designazioni del costruttore di origine sono dati esclusivamente a titolo indicativo e non indicano che i nostri pezzi di ricambio sono fabbricati dal costruttore.

Sparex Your 1st choice

SEZIONE I INTRODUZIONE

1.0 KIT SUPPORTI A CARRELLO PER SMONTAGGIO TRATTORI

Il trattore è principalmente composto da due parti – Anteriormente dal motore e l'assale anteriore e posteriormente dal assale posteriore, cabina e dallo sterzo. I supporti a carrello sono fatti per separare queste due parti senza sforzo, efficacemente ed in tutta sicurezza per eventuali riparazioni o ispezioni.

Il kit contiene due cavalletti oltre anche i binari per poter separare il trattore facilmente ed in sicurezza con le viti di bloccaggio sulla parte inferiore del cavalletto. Inoltre tramite maniglia potrete regolare l'altezza tra 370 - 604 mm. e con le estensioni da 10 cm. (6) tra 470 – 704 mm

INCLUDE:

- Binari da 3 metri per muovere i cavalletti
- 2 cavalletti per alzare il trattore.
- 1 maniglia per la regolazione dell'altezza dei cavalletti.
- 2 estensioni da 10 cm. per aumentare l'altezza

SEZIONE II MANUALE DI SICUREZZA

2.0 AVVERTIMENTI

L'operatore deve conoscere completamente gli avvertimenti del prodotto. Gli avvertimenti sono fatti per sottolineare le precauzioni ed informazioni importanti

PERICOLO: Per attirare l'attenzione dell'operatore su delle situazioni che possono minacciare la sua sicurezza o quella di altre persone.
ATTENZIONE: Per attirare l'attenzione dell'operatore su delle situazioni che possono pregiudicare il funzionamento del prodotto.
IMPORTANTE: Per attirare l'attenzione dell'operatore su delle situazioni importanti da ricordarsi.

E importante di seguire le consegne di sicurezza della sezione avvertimenti, che sono anche chiaramente visbili sul prodotto. Se ci sono nuovi bisogni di sicurezza, grazie di contattare il fornitore.

IL FORNITORE NON E' RESPONSABILE DI NESSUNA CONSEQUENZA DOVUTA ALLA NEGLIGENZA DELL' OPERATORE O AD UN USO IRREGOLARE DEL PRODOTTO

2.1 CAPIRE GLI AVVERTIMENTI

Prima di usare il prodotto, la prima cosa da fare è di leggere gli istruzioni di uso

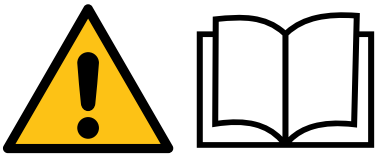

PRIMA DELL' USO
1. Leggere attentamente e completamente le istruzioni d'uso, importanti per ogni operatore

DURANTE L'USO
2. L'operatore deve assicurarsi che la capacità dei cavaletti non vada oltre la portata indicata, soprattutto se un cavaletto è sovracaricato e l'altro no

3. Sempre usare il vite di bloccaggio sulla parte inferiore del cavaletto per bloccarlo sui binari ed evitare movimenti accidentali

I pezzi di ricambio Sparex non sono fabbricati dal costruttore di origine. Il nome, i riferimenti e le designazioni del costruttore di origine sono dati esclusivamente a titolo indicativo e non indicano che i nostri pezzi di ricambio sono fabbricati dal costruttore.

Sparex Your 1st choice

2.2 ISTRUZIONI DI SICUREZZA

Prima di usare l'attrezzo, si prega di leggere attentamente le istruzioni di sicurezza:

- L'operatore deve leggere il manuale attentivamente.
- Mai usare l'attrezzo di smontaggio per trattori con peso complessivo superiore a 10 tonnellate.
- Mai sorpassare 5 tonnellate per cavaletto.
- Prestare attenzione e evitare che un cavaletto sia sovracarico rispetto all'altro. Il peso deve essere repartito in modo paritario.
- I supporti a carrello devono essere usati solo su pavimenti di lavoro orizzontali, senza nessun detrito che potrebbe provocare un inclinazione dei binari.
- Riccordarsi che i supporti a carrello non si possono usare senza fissare le viti di bloccaggio. (5). Posizionare i cavaletti sotto il trattore e fissare imperativamente le viti di bloccaggio.

SEZIONE III INFORMAZIONI & SPECIFICAZIONI

3.0 PRESENTAZIONE PRODOTTO

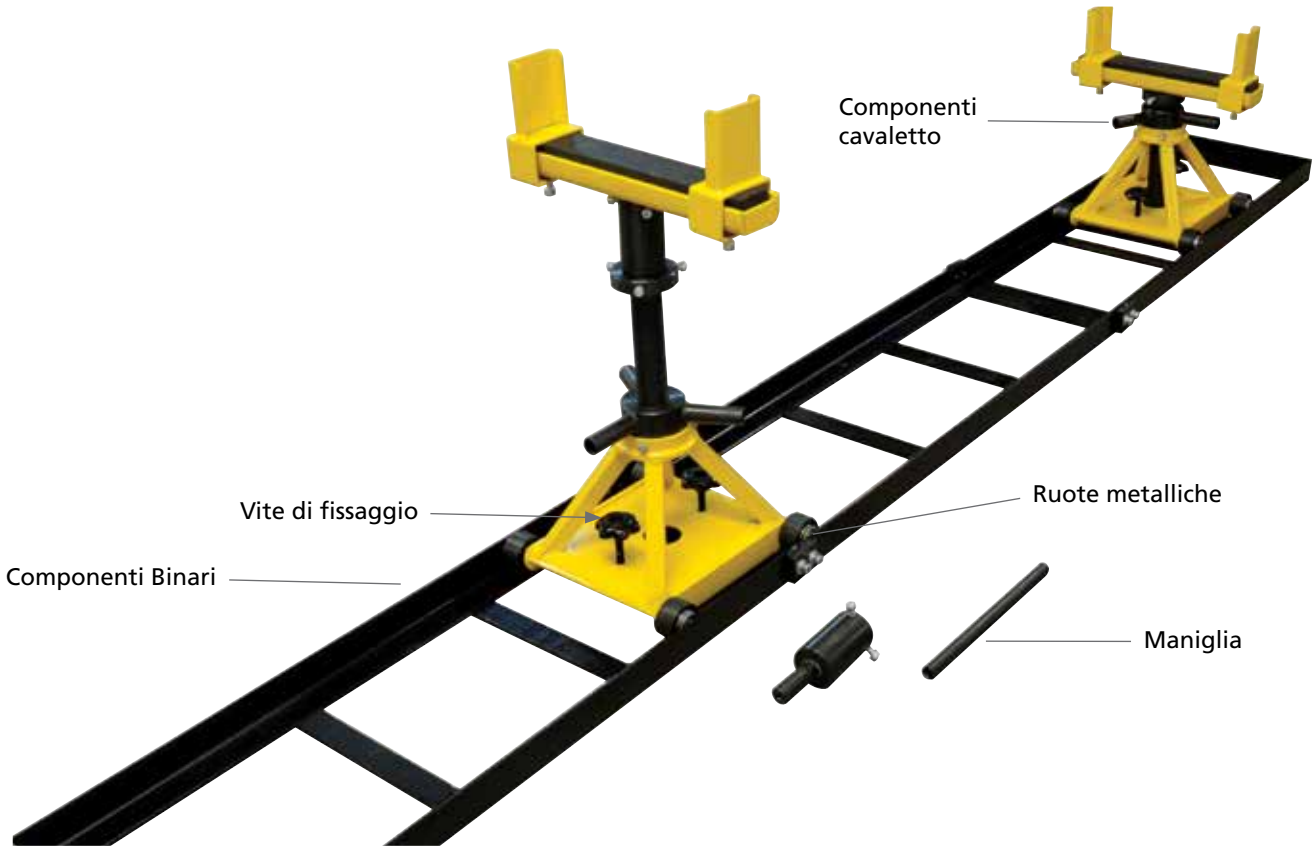

3.1 SPECIFICHE

- Peso lordo.: 80 KGS; Peso Netto.: 68 KGS.
- Dim. Imballo: 107*43*42 cm.
- Peso Max. 5000 KG per cavaletto
- Altezza Min.: 370 mm/ 470 mm (senza estensione).
- Altezza Max.: 604 mm / 704 mm (con estensione).
- Lunghezza: 234 mm.

I pezzi di ricambio Sparex non sono fabbricati dal costruttore di origine. Il nome, i riferimenti e le designazioni del costruttore di origine sono dati esclusivamente a titolo indicativo e non indicano che i nostri pezzi di ricambio sono fabbricati dal costruttore.

Sparex Your 1st choice

SECTION IV INSTALLAZIONE

4.0 INSTALLAZIONE BINARIO

- Posizionare i binari (3 parti) come sulla foto a sinistra.
- Montare i binari utilizzando il prodotto 3 (bulloni e rondelle)

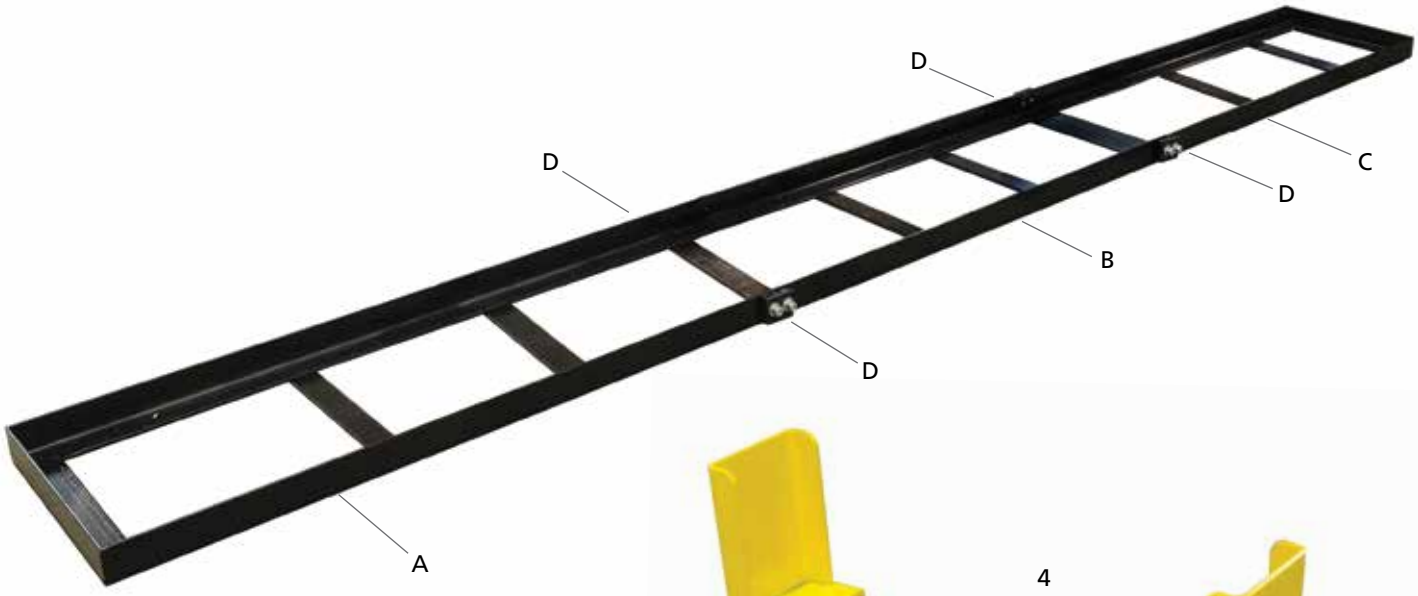

4.1 INSTALLAZIONE CAVALETTI

- Posizionare il cuscinetto (2) nella parte superiore del cavaletto (1).
- Posizionare la barra regolabile (3) nella parte superiore.
- Posizionare il supporto superiore (4) verticalmente nella barra regolabile (3) e fissarli insieme con dei bulloni.
- Inserire le estremità di bloccaggio (5) sui 2 lati del supporto superiore (4).
- L'estensione da 10 cm (6) è pronta per eventuale bisogno di aumentare l'altezza

I pezzi di ricambio Sparex non sono fabbricati dal costruttore di origine. Il nome, i riferimenti e le designazioni del costruttore di origine sono dati esclusivamente a titolo indicativo e non indicano che i nostri pezzi di ricambio sono fabbricati dal costruttore.

Sparex Your 1st choice

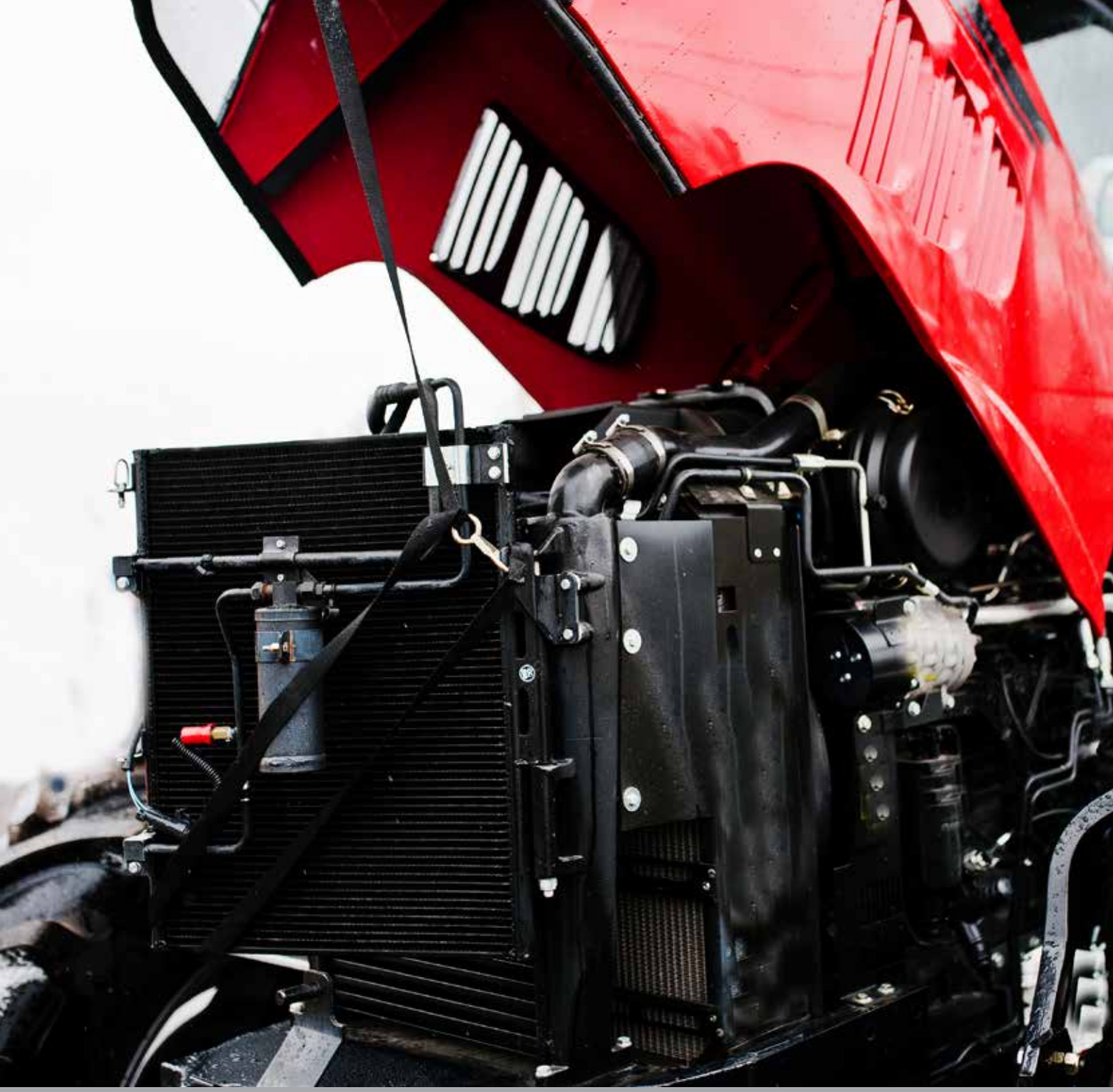

I pezzi di ricambio Sparex non sono fabbricati dal costruttore di origine. Il nome, i riferimenti e le designazioni del costruttore di origine sono dati esclusivamente a titolo indicativo e non indicano che i nostri pezzi di ricambio sono fabbricati dal costruttore.

Sparex
Your 1st choice