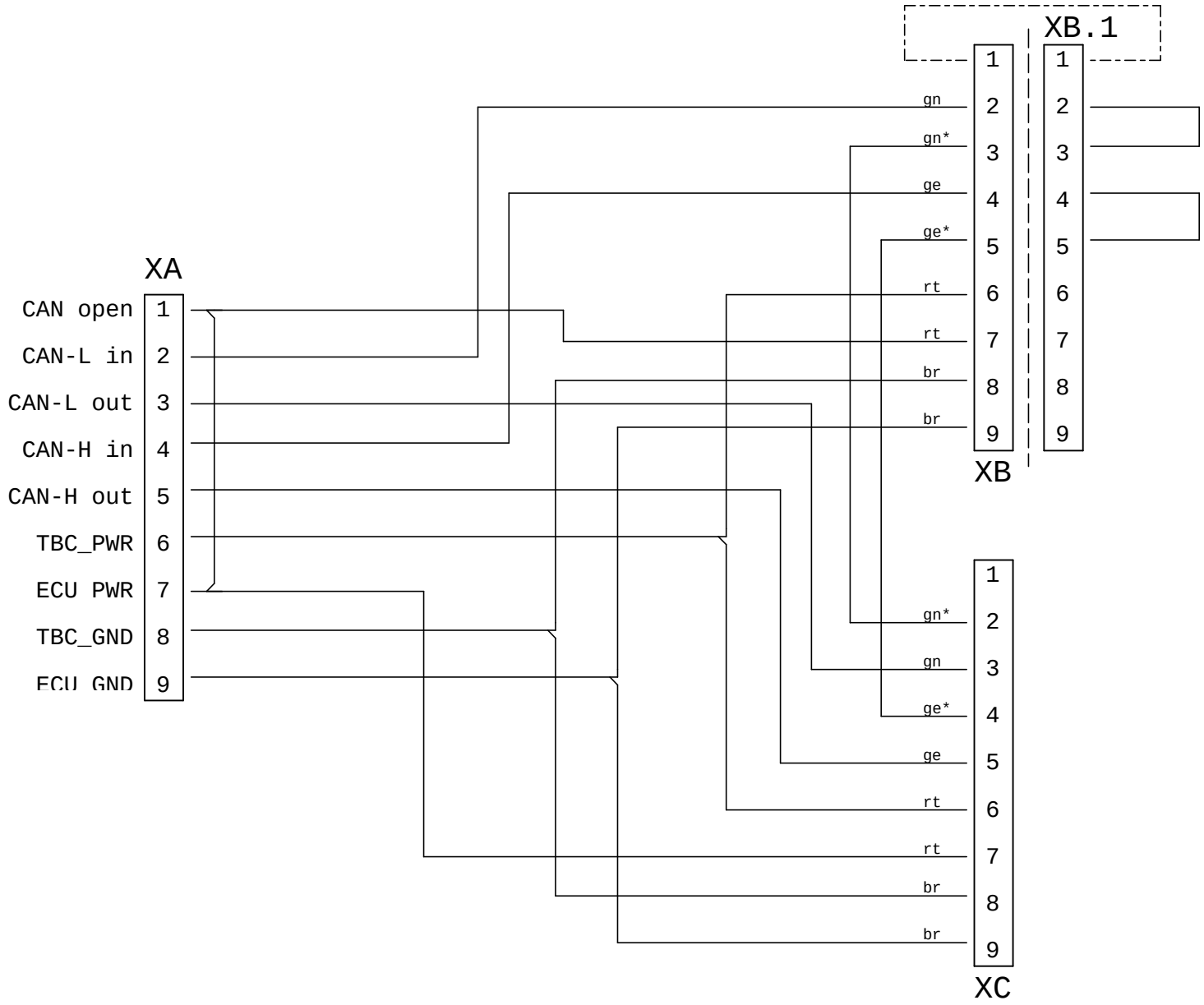

				Datum	15.02.2012	PSR ISO-Guide	Reichhardt GmbH	REICHHARDT®	Artikelnr. / Part-No	702844	=	
				Bearb.	S.Ketting	Y-Adapter InCab	- Steuerungstechnik -	electronic • innovations			+	
				Gepr.			Hofgut Ringelshausen		Kunde-Art.	Zeichnungsnr. / Drawing-No	Baujahr	Blatt 1
Rev.	Änderung	Datum	Name	Norm		Urspr. / Ers. f.	35410 Hungen / Ers. d.			702844-00		von 4